HERZ-1000 Fűtőtest csatlakozó szelepkészlet

Max. üzemi hömérséklet: 120 °C, max. üzemi nyomás: 10 bar, max. nyomáskülönbség: 0,4 bar.

Szabályozószelep

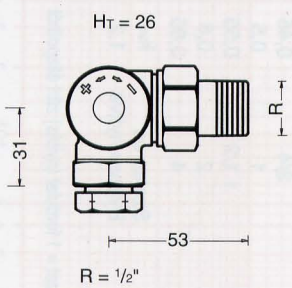

1 **7758** 19

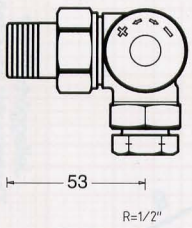

1 **7759** 19

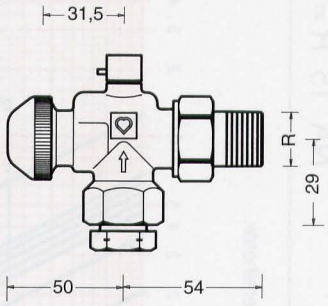

1 **7728** 92

Csatlakozócső

6330

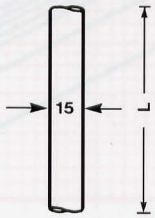

L = 600
L = 1000

Bypasstest

elzárható

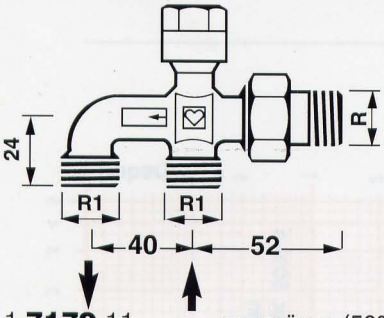

1 **7179** 11 egycsöves (50%)
1 **7182** 11 kétcsöves (100%)

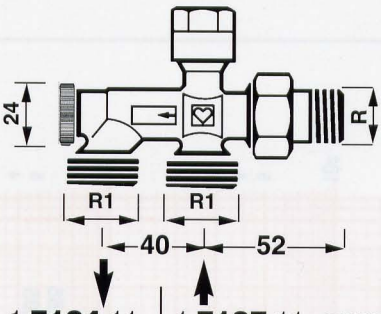

1 **7184** 11
1 **7186** 11

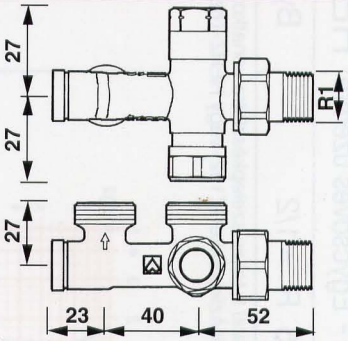

1 **7187** 11 egycsöves (50%)
1 **7189** 11 kétcsöves (100%)

1 **7187** 14
1 **7189** 14

Csőcsatlakozó készletek

M22x1,5

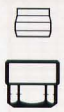

10, 12, 14, 15, 15,88, 16

6284

12, 15

6286

6248 16

G 3/4"

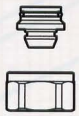

8, 9, 52, 10, 12, 12,7, 14, 15, 15,88, 16, 18

6274

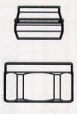

12, 14, 15, 16

6275

12, 15, 18

6276

Réz-és acélcső

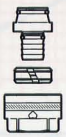

14x2, 16x2, 17x2

6066

14x2, 16x2, 16x2,2, 17x2

6067

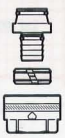

14x2, 16x2, 16x2,2 17x2, 18x2, 18x2,5, 20x2, 20x2,5, 20x3,5

6097

14x2, 16x2, 16x2,2 17x2, 18x2, 18x2,5, 20x2, 20x2,5, 20x3,5

6098

Müanyag; Alu-cső

HERZ Armaturen
Richard-Strauss-Straße 22 • A-1230 Wien
www.herzarmatura.hu